TERMTEX

- ***UAE ECS déporté***
- ***Coffret plastique 3U***
- ***Face inclinée pour faciliter la lecture***
- ***Pas de vis apparente en face avant***
- ***Couleur ou monochrome selon modèle***

Références Commerciales

Désignation	Code article	Caractéristiques
TERMTEX Monochrome	TERMTEX-S1024	Affichage monochrome déporté de la face avant de type ECS d'un HEPHAIS 1024 de type ECS ou ECS/CMSI. Livré à l'unité avec une face avant H1024-S dans un coffret CO3U.
TERMTEX Couleur	TERMTEX-S1024N	Affichage couleur déporté de la face avant de type ECS d'un HEPHAIS 1024 de type ECS ou ECS/CMSI. Livré à l'unité avec une face avant H1024N-S dans un coffret CO3U.
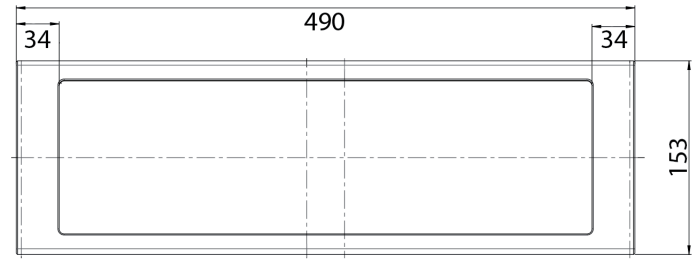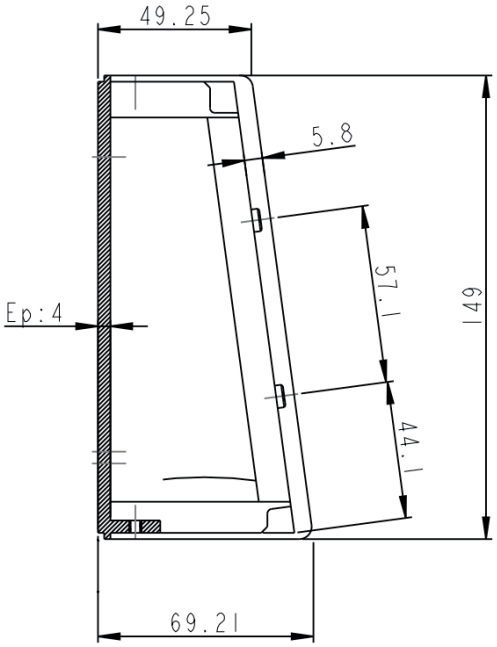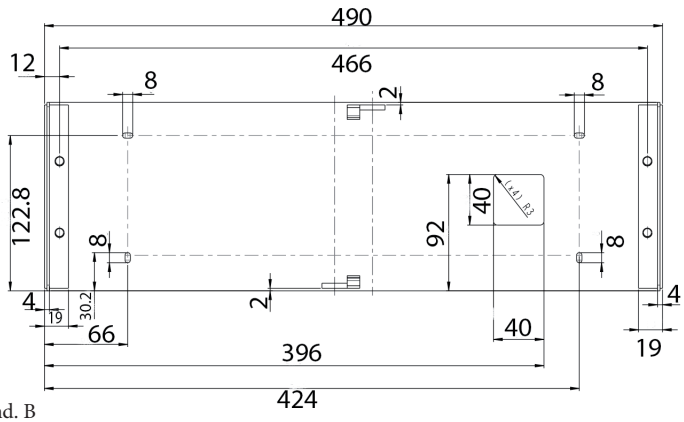
Dimensions